Masszeichnung

MORETTI Gas-Tunnelofen / Bandofen serieT T75G

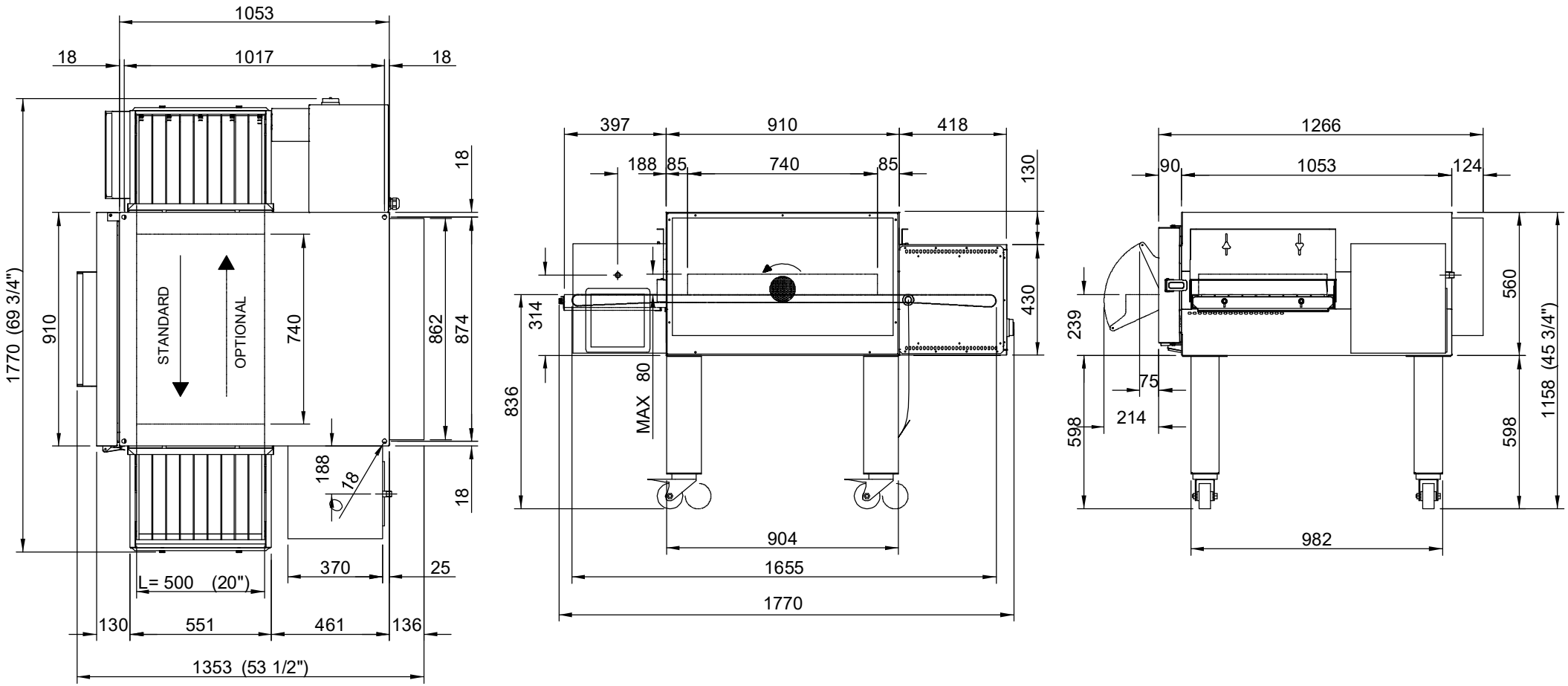

Stand: April 2024

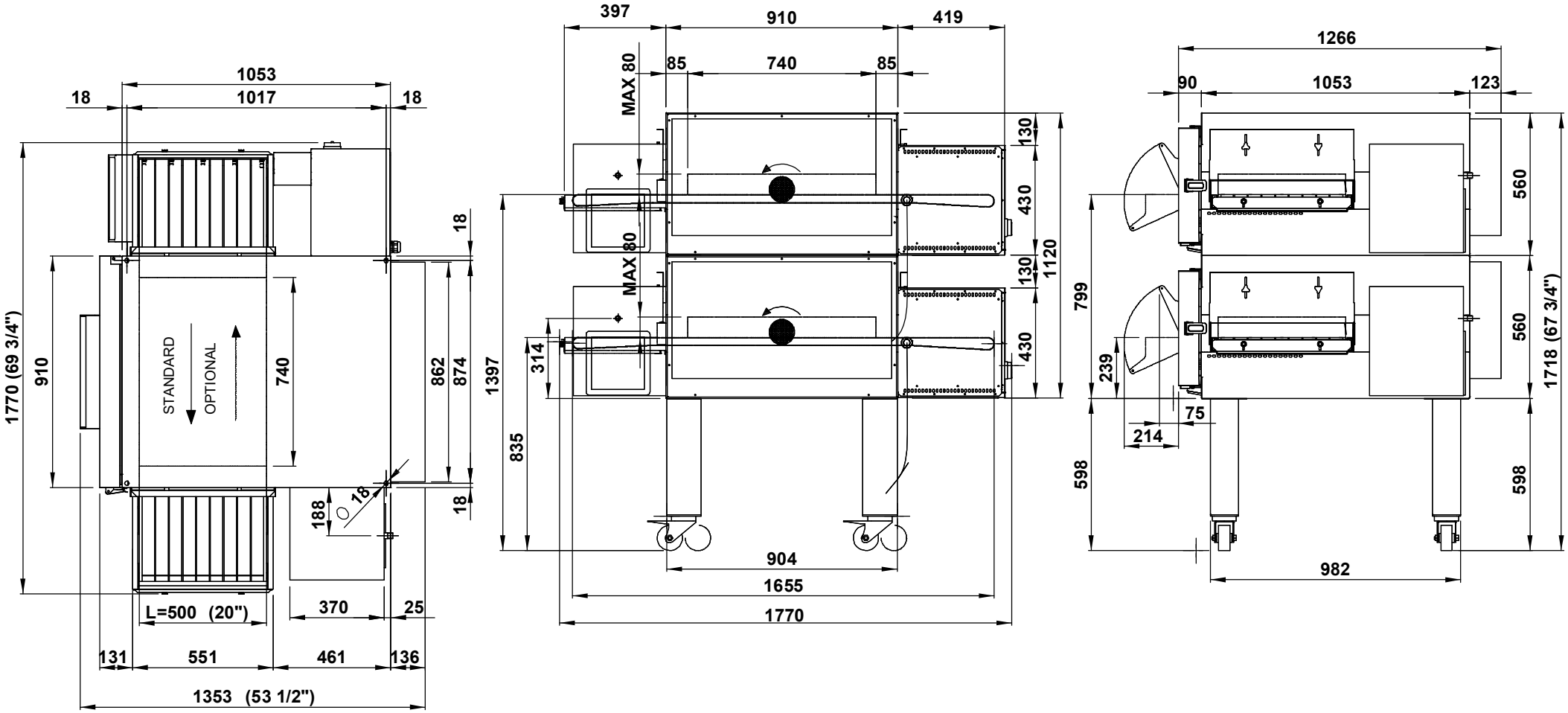
1053
18
1017
18
1770 (69 3/4")
910
STANDARD
OPTIONAL
740
862
874
18
18
188
18
L=500 (20")
370
25
131
551
461
136
1353 (53 1/2")
397
910
419
MAX 80
85
740
85
MAX 80
130
430
130
1120
430
1397
314
835
904
1655
1770
1266
90
1053
123
560
560
799
239
75
214
598
598
1718 (67 3/4")
982

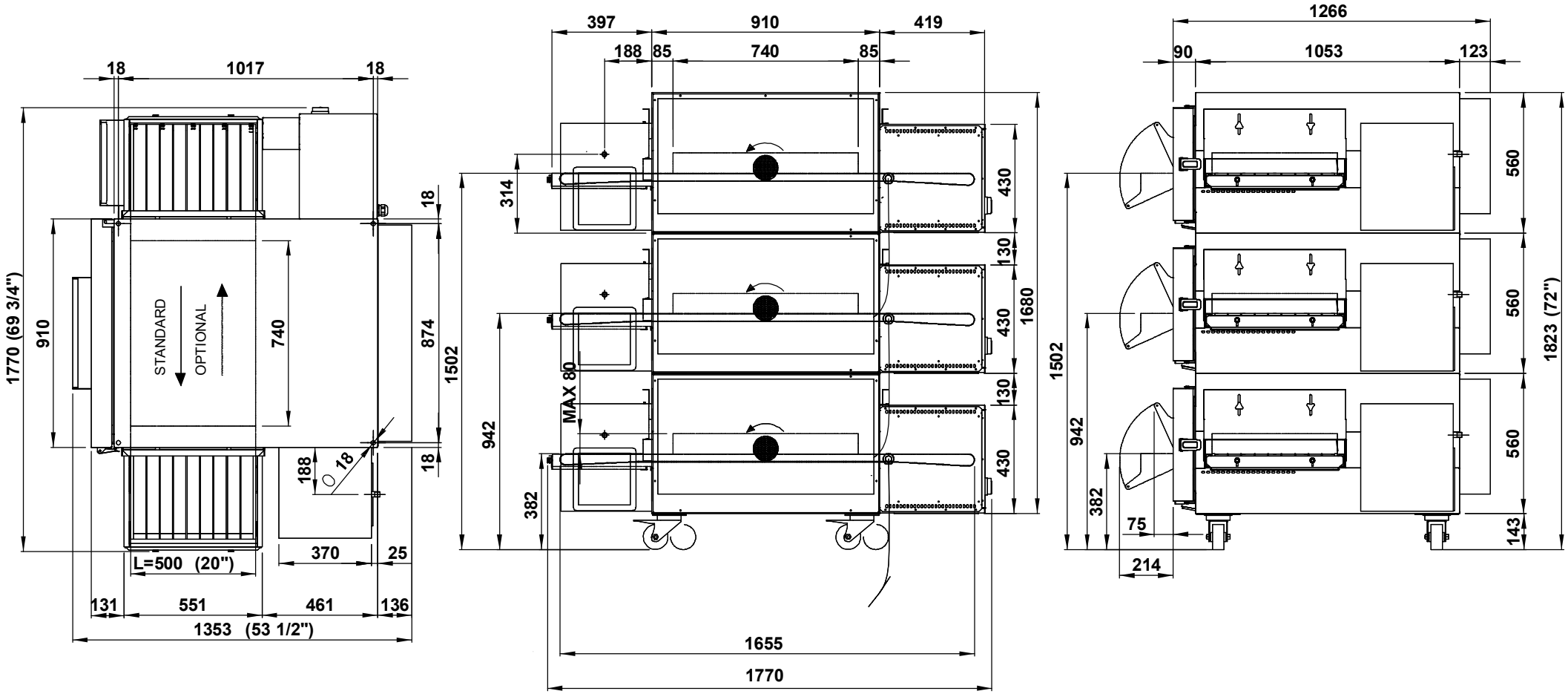
18
1017
18
1770 (69 3/4")
910
STANDARD
OPTIONAL
740
874
1502
18
188
Ø 18
370
25
L=500 (20")
131
551
461
136
1353 (53 1/2")
397
910
419
188
85
740
85
314
430
130
430
130
430
1680
MAX 80
942
382
1655
1770
1266
90
1053
123
560
560
560
1823 (72")
1502
942
382
75
214
143