Masszeichnung

MORETTI Gas-Tunnelofen / Bandofen serieT T64G

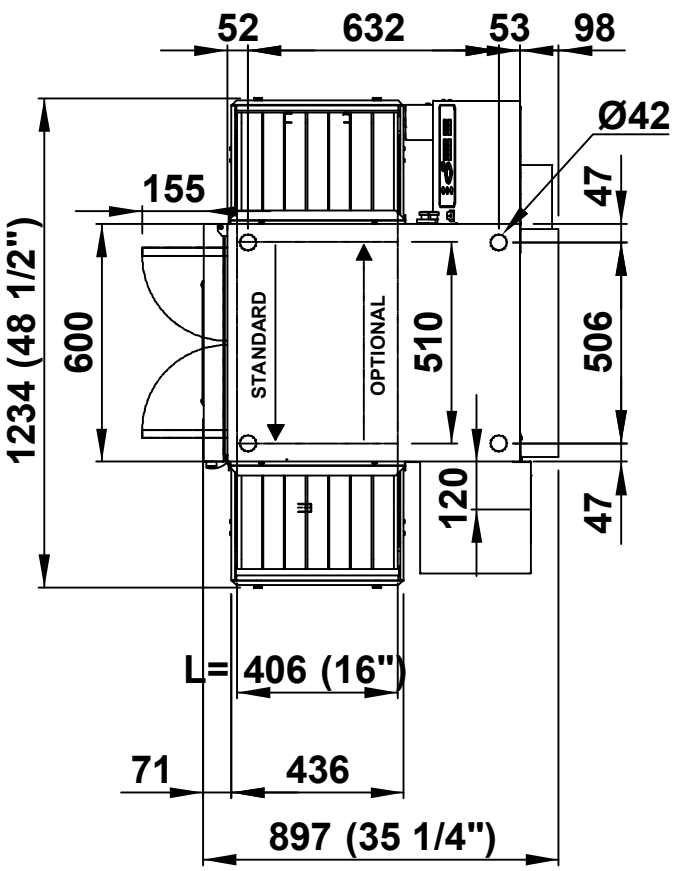

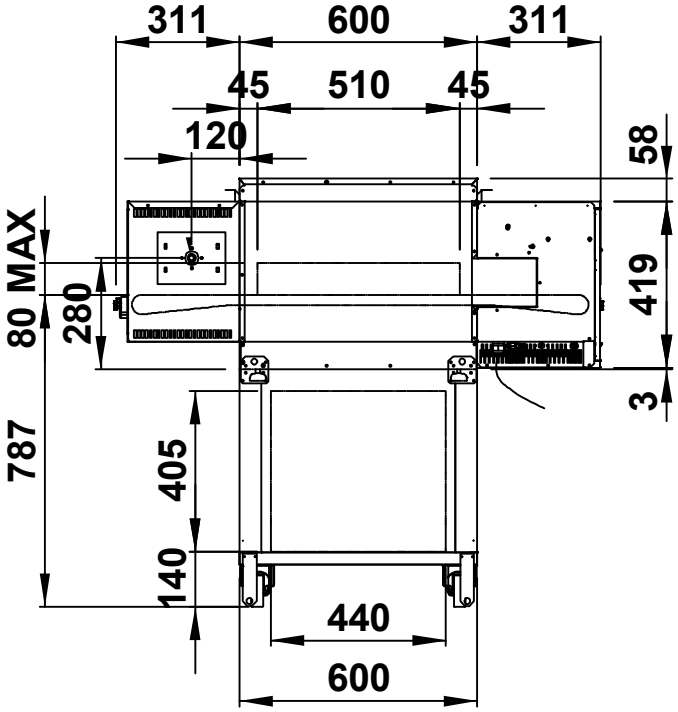

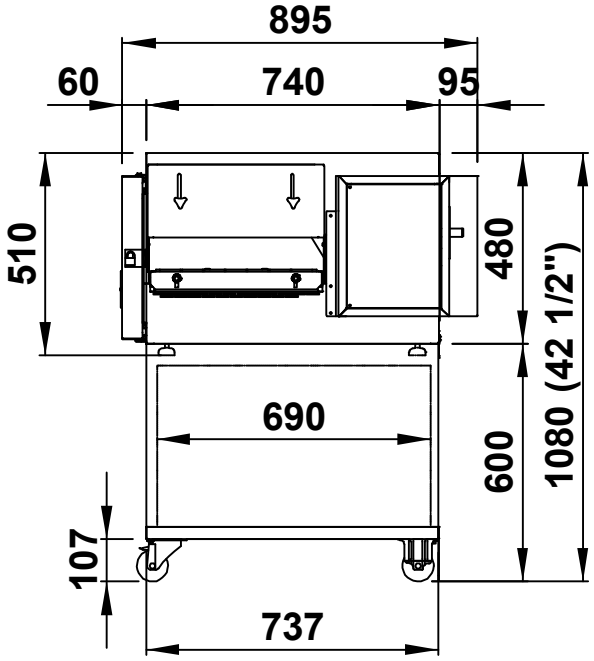

Stand: April 2024

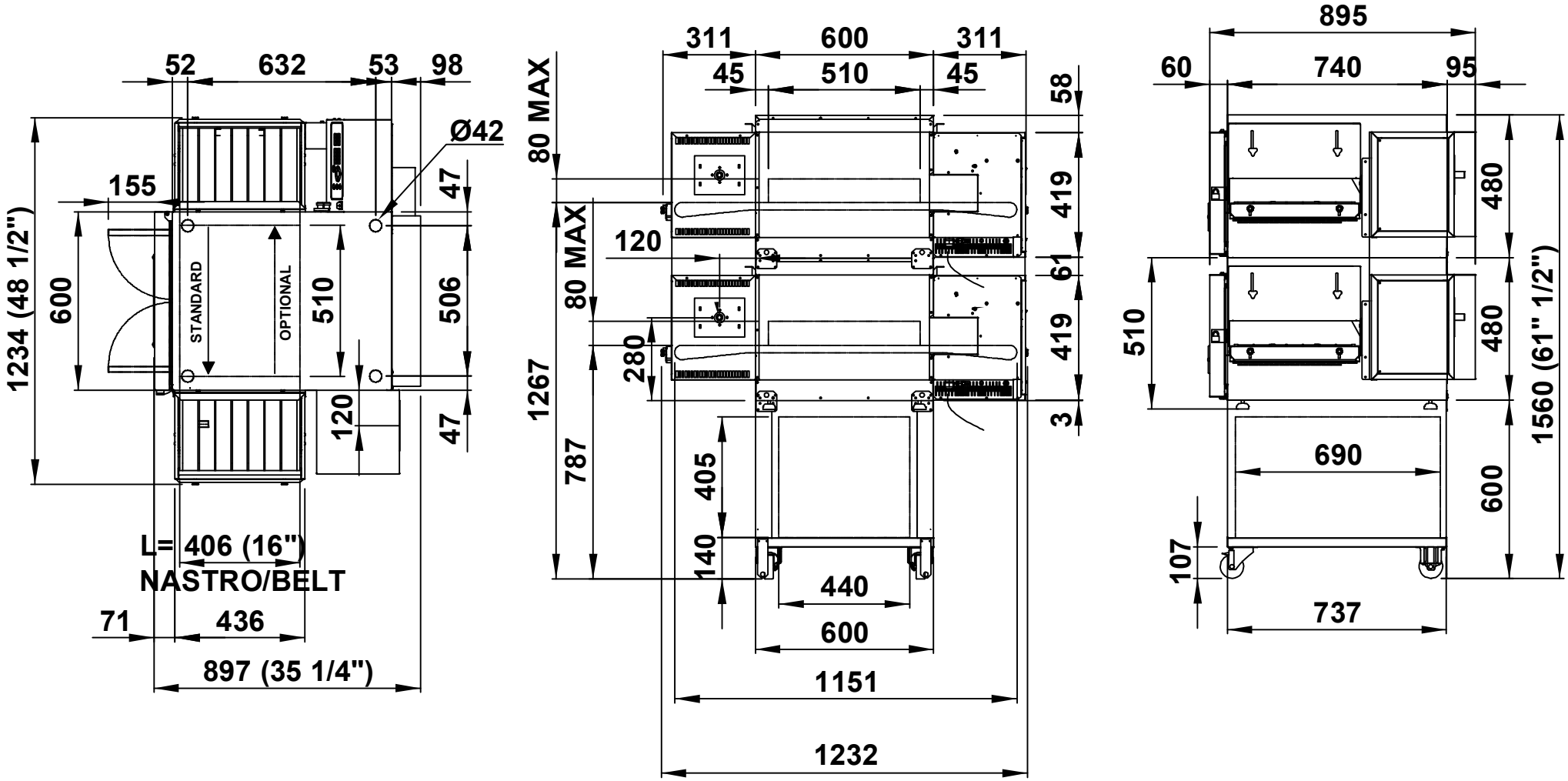
52
632
53
98
Ø42
155
47
506
47
1234 (48 1/2")
600
STANDARD
OPTIONAL
510
120
L= 406 (16")
NASTRO/BELT
71
436
897 (35 1/4")
311
600
311
45
510
45
58
80 MAX
419
120
61
80 MAX
419
280
1267
3
787
405
140
440
600
1151
1232
895
60
740
95
480
480
510
1560 (61" 1/2")
690
600
107
737

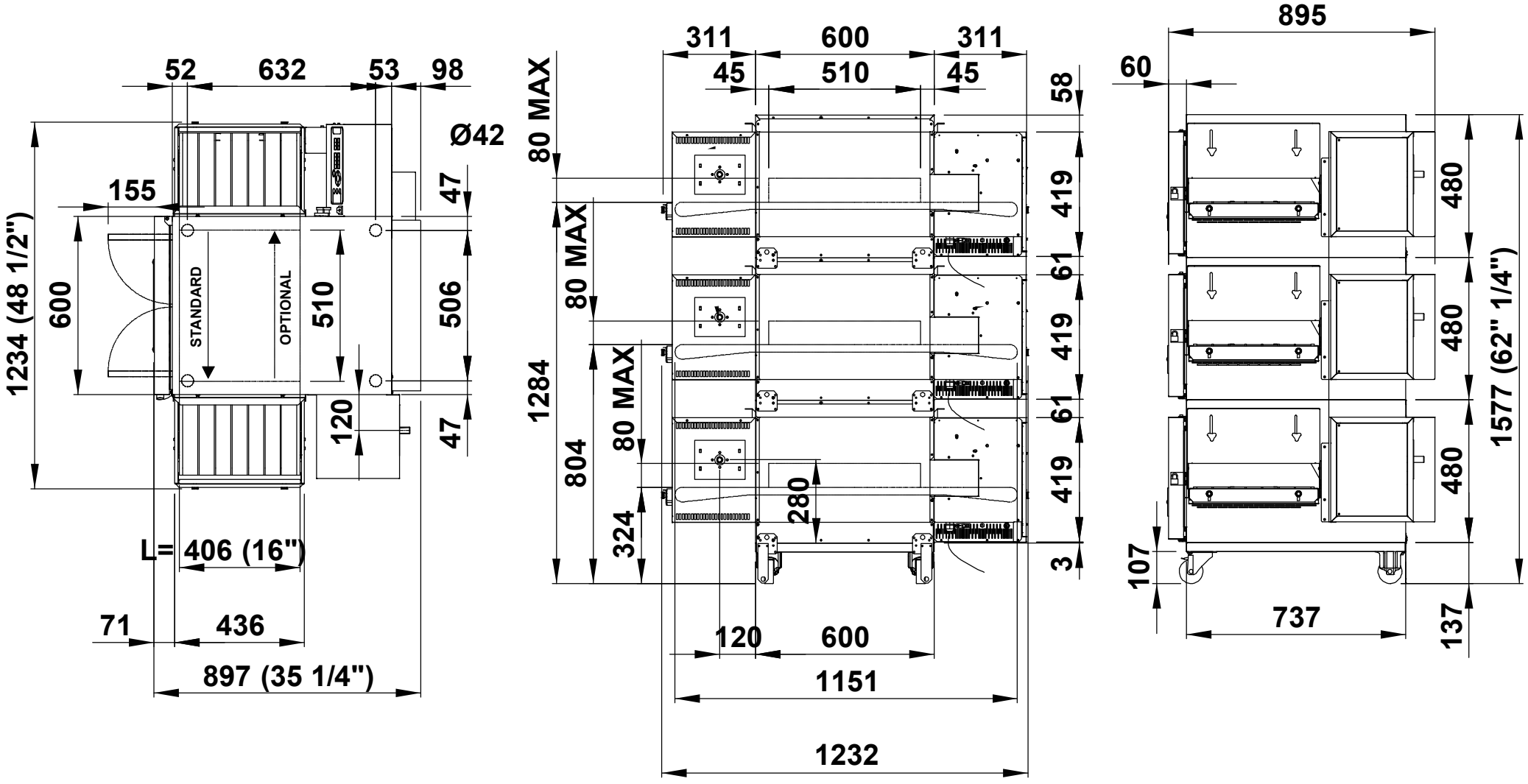
52
632
53
98
Ø42
155
47
1234 (48 1/2")
600
STANDARD
OPTIONAL
510
506
120
47
L= 406 (16")
71
436
897 (35 1/4")
311
600
311
45
510
45
58
80 MAX
419
80 MAX
61
419
1284
80 MAX
61
804
419
280
324
3
120
600
1151
1232
895
60
480
480
480
1577 (62" 1/4")
107
737
137