Masszeichnung

Kühltisch (3 Abteile) CLM 700 3

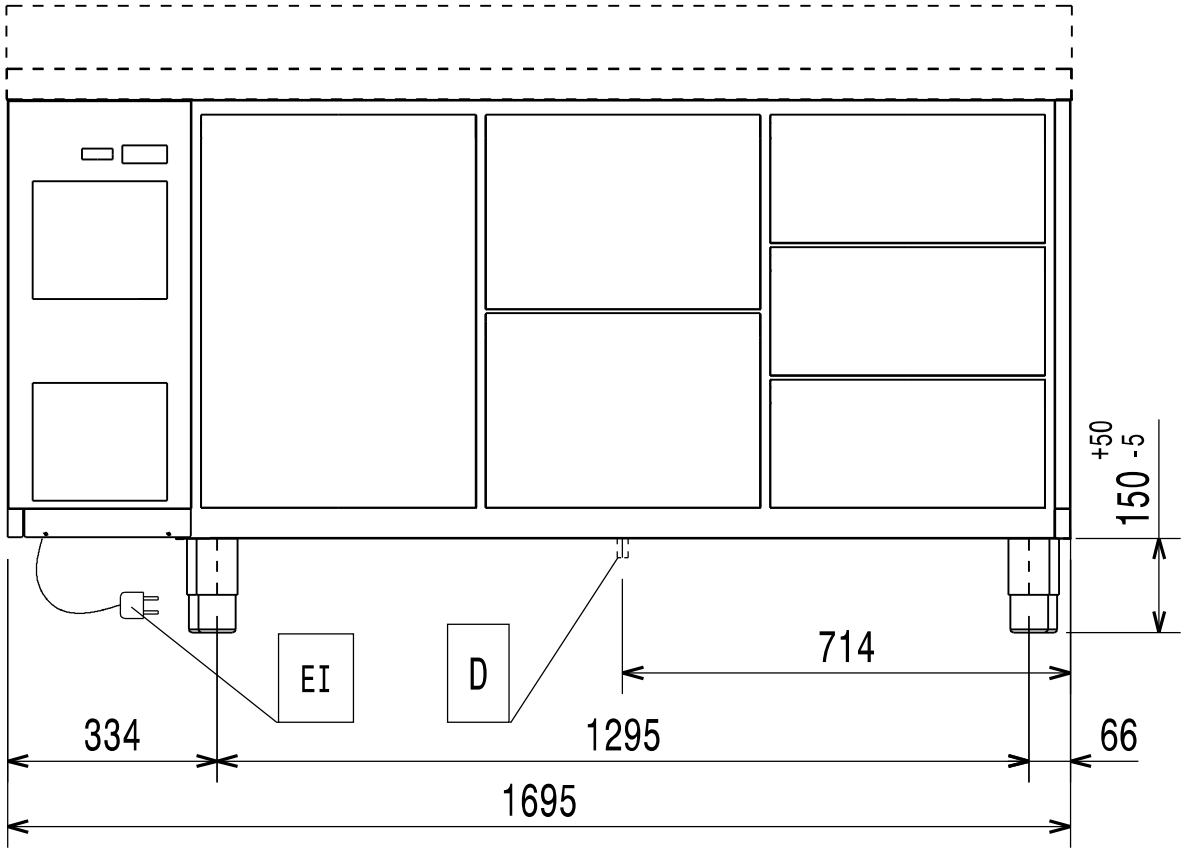

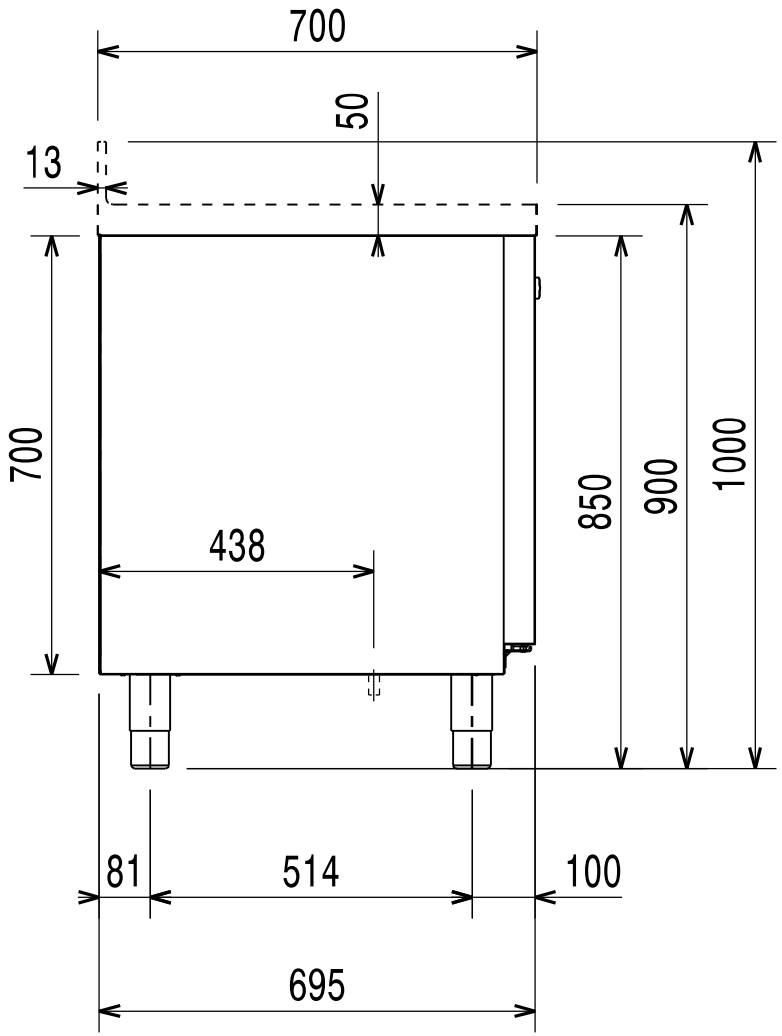

Stand: Mai 2024

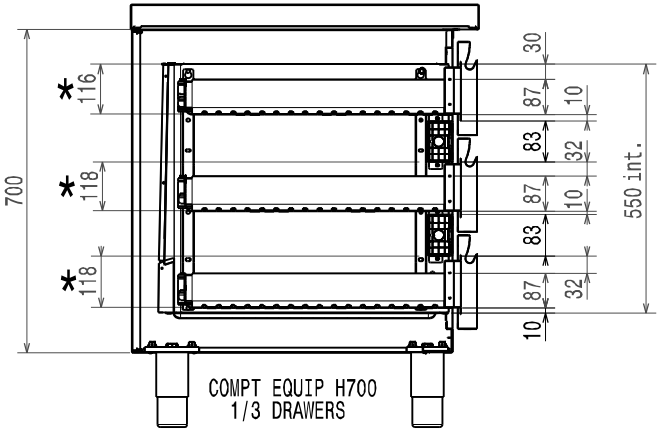

COMPT EQUIP H700
1/3 DRAWERS

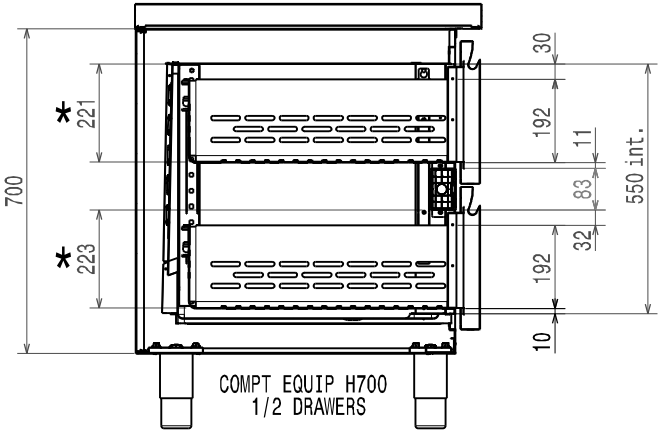

COMPT EQUIP H700
1/2 DRAWERS

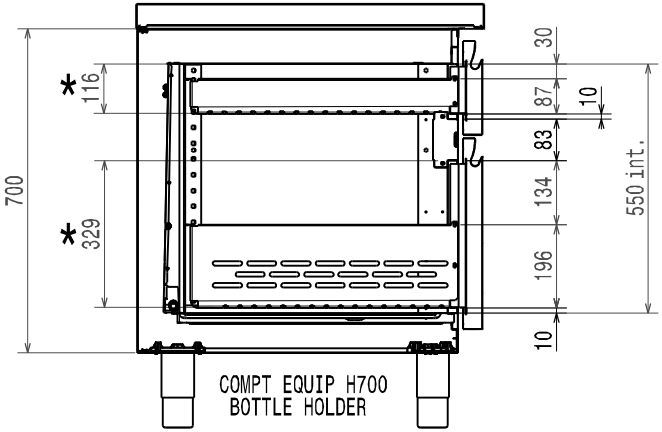

COMPT EQUIP H700
BOTTLE HOLDER

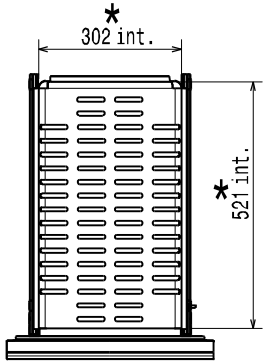

Drawer
Top View

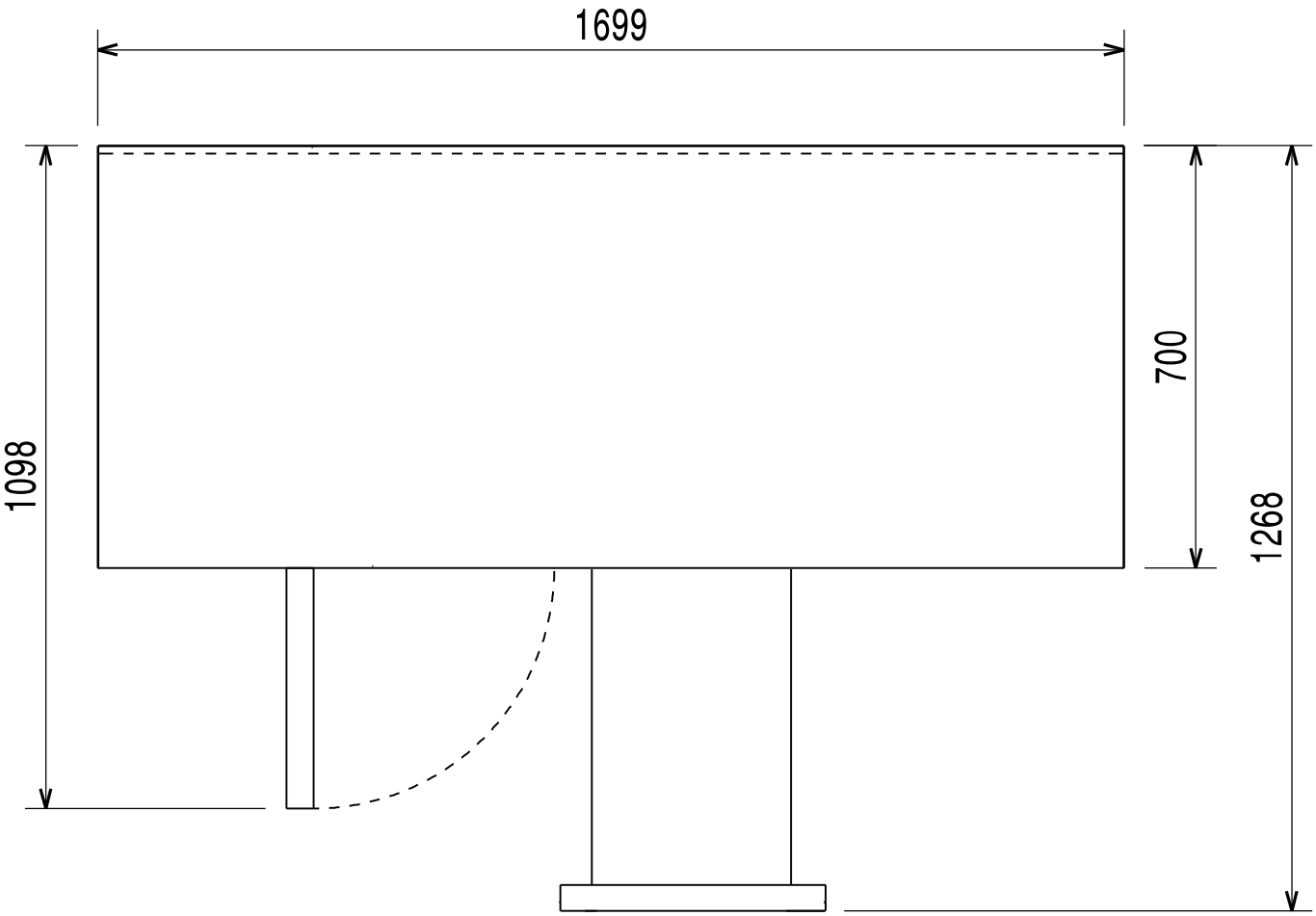
1699
1098
700
1268

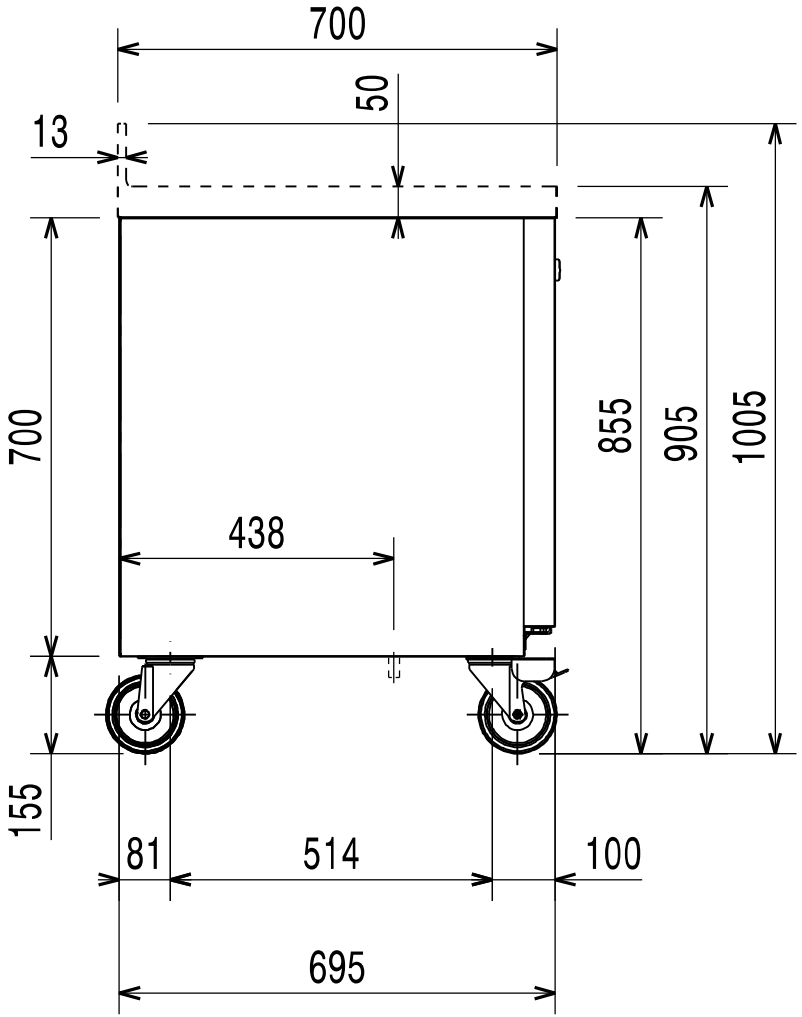
700
50
13
700
855
905
1005
438
155
81
514
100
695