Masszeichnung

Elektro-Fritteuse EVO 900 **EF9 / 2VB-23L-U2FT-S**

[Art. 406392338]

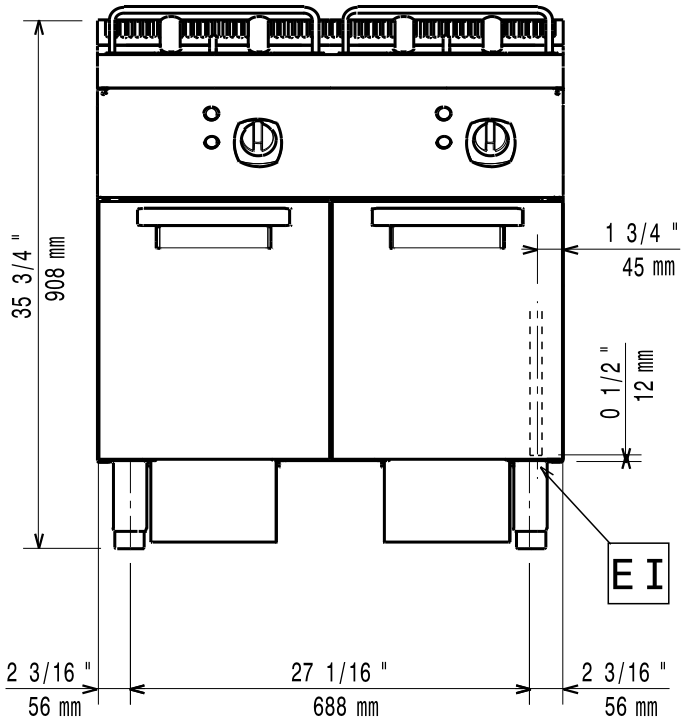

[Vorderansicht]

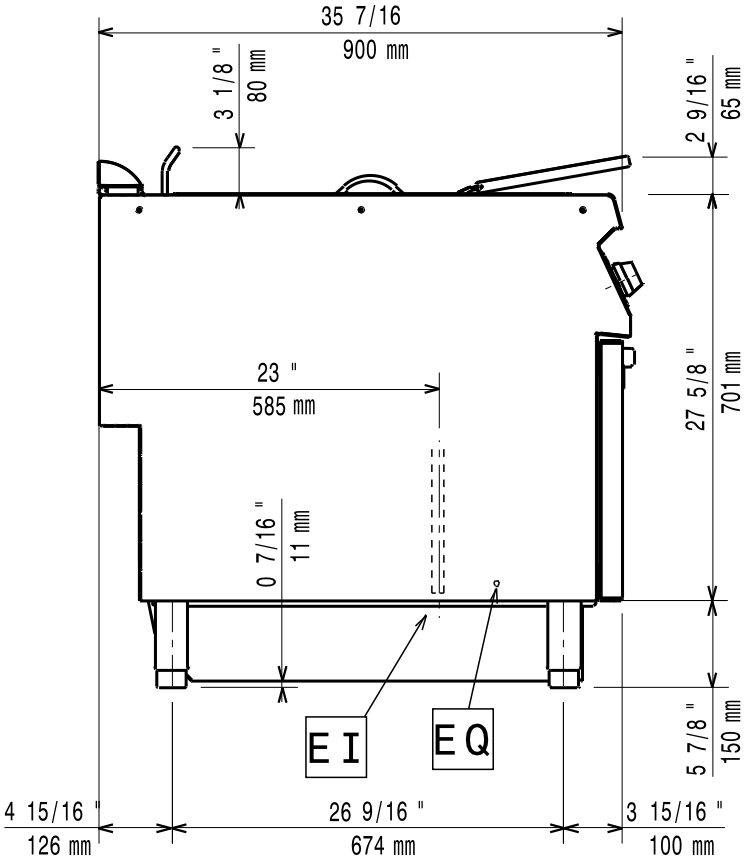

[Seitenansicht]

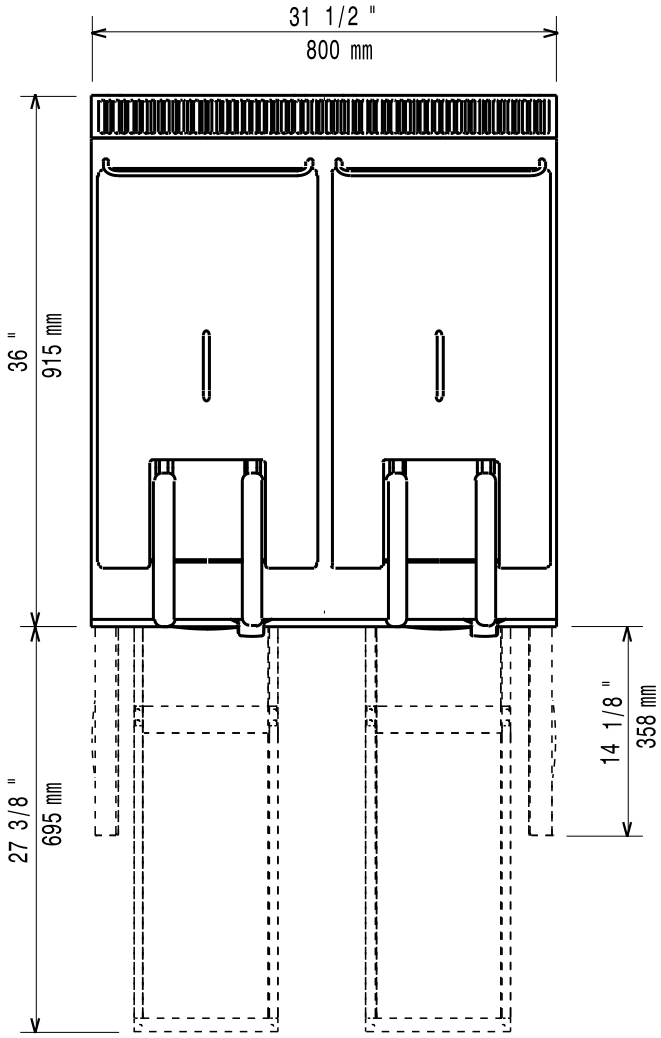

[Draufsicht]