Masszeichnung

Elektroherd EVO 700 **EH7 / 4QPEB**

[Art. 406372018]

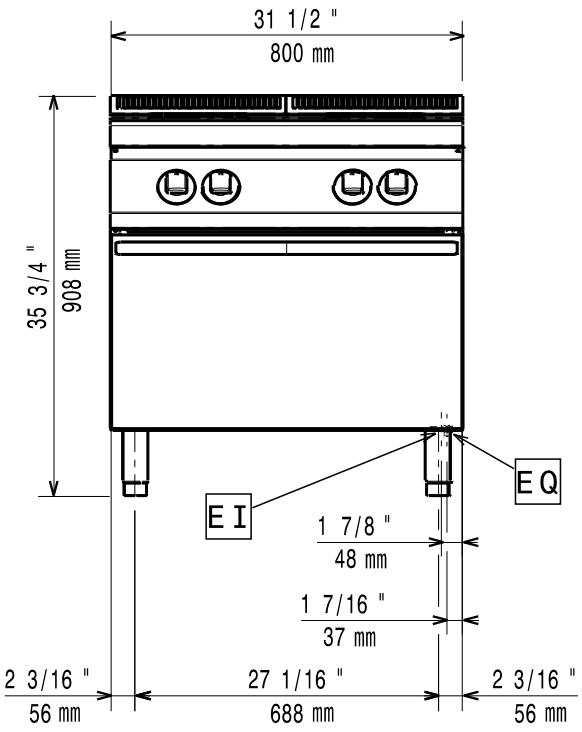

[Vorderansicht]

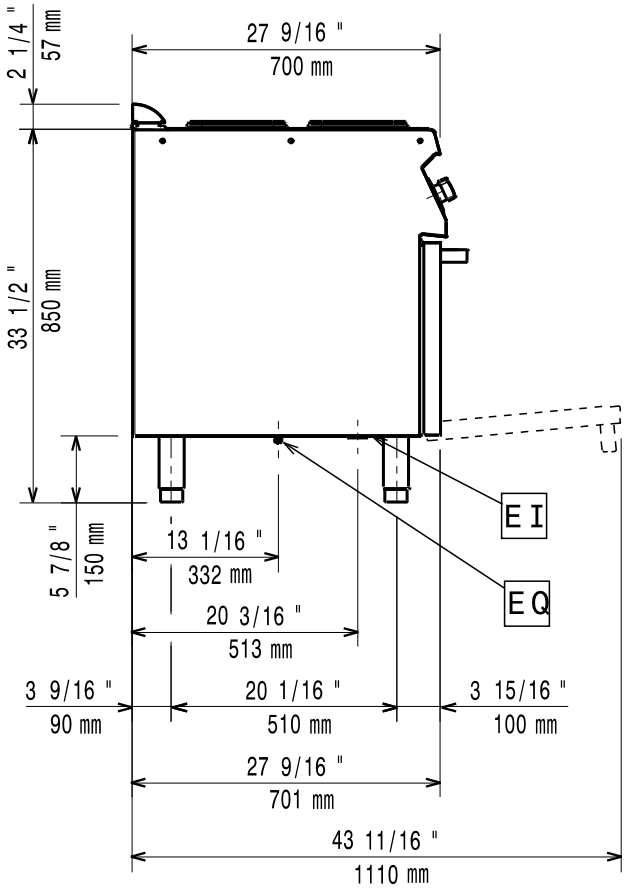

[Seitenansicht]

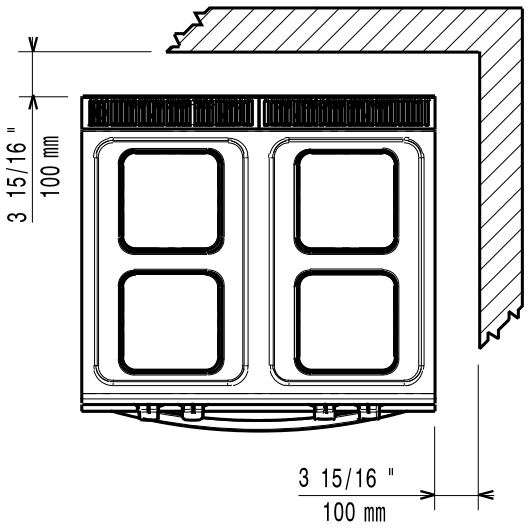

[Draufsicht]