Masszeichnung

Belegstation **SL 1-BLG**

[Artikel-Nr.: 46711109033-0-N-0]

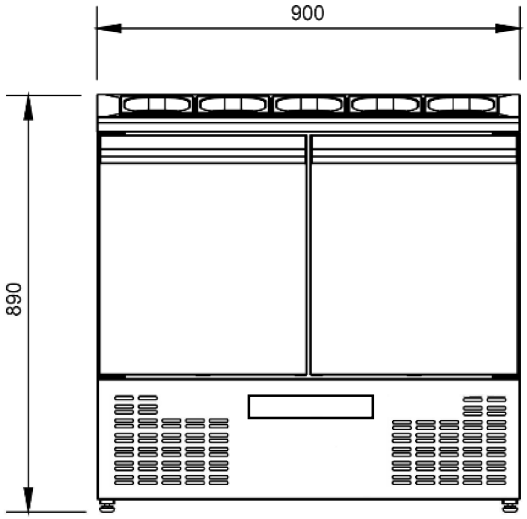

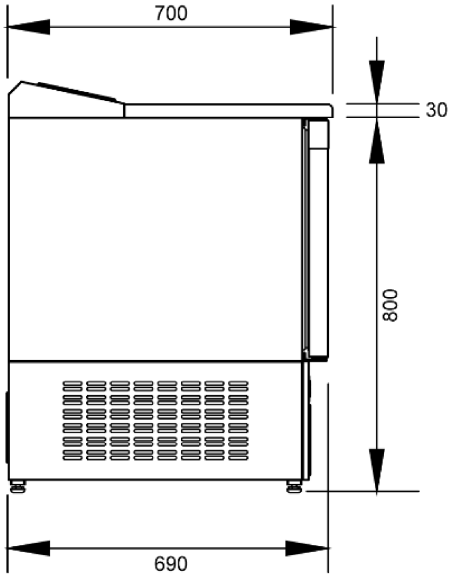

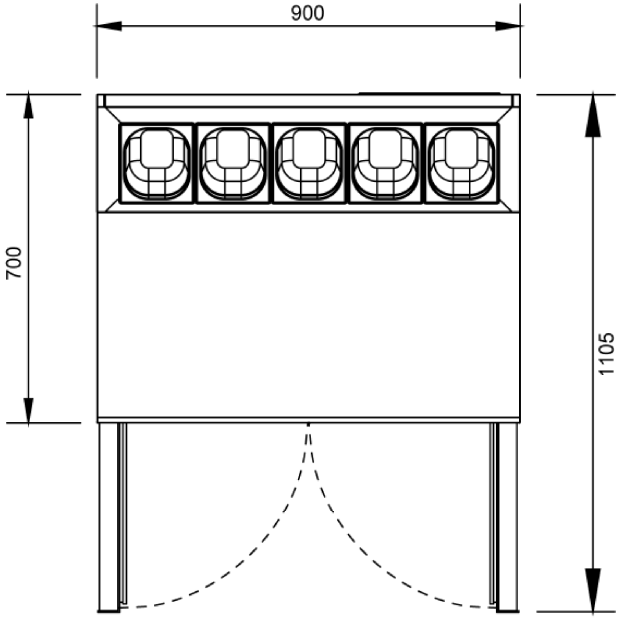

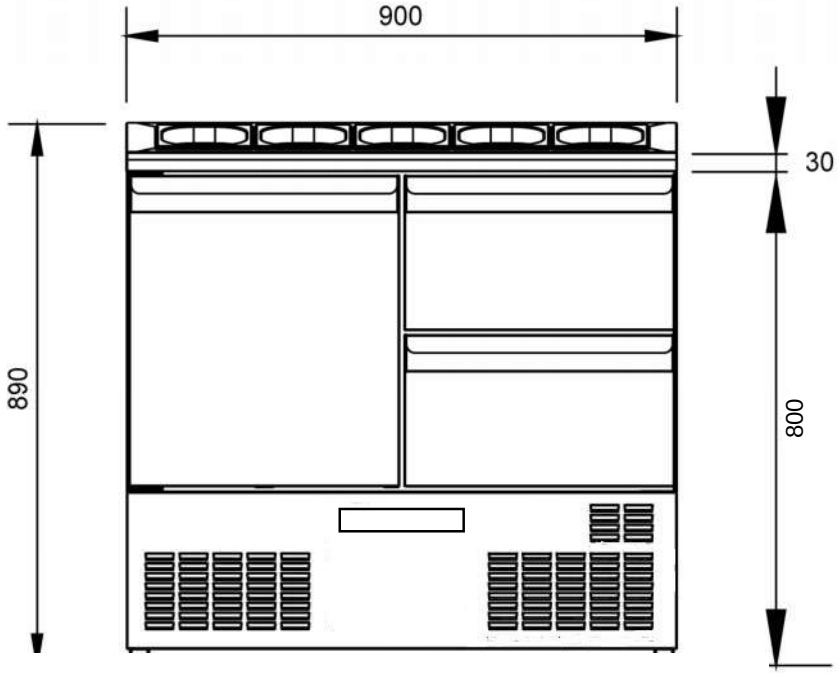
900
30
890
800

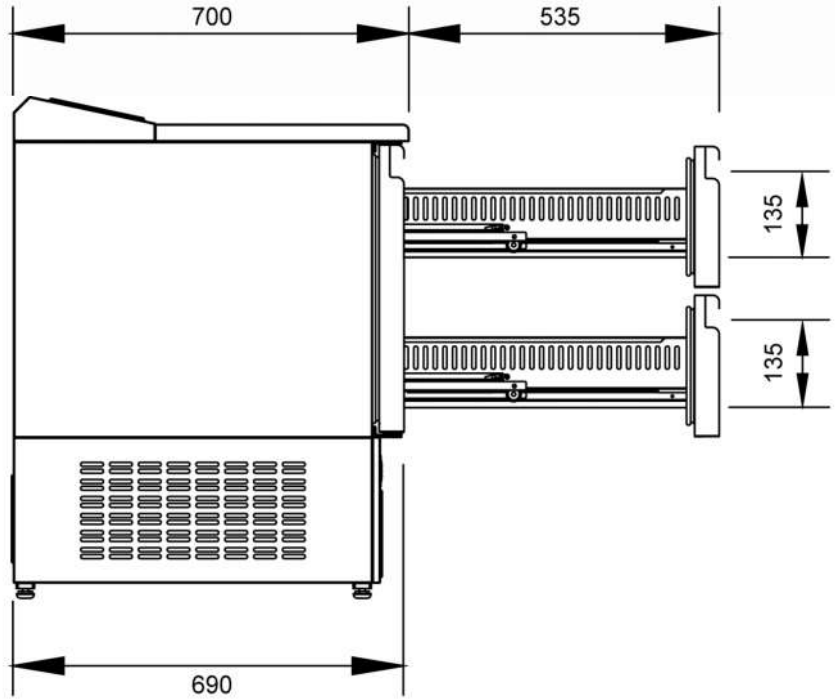
700
535
135
135
690

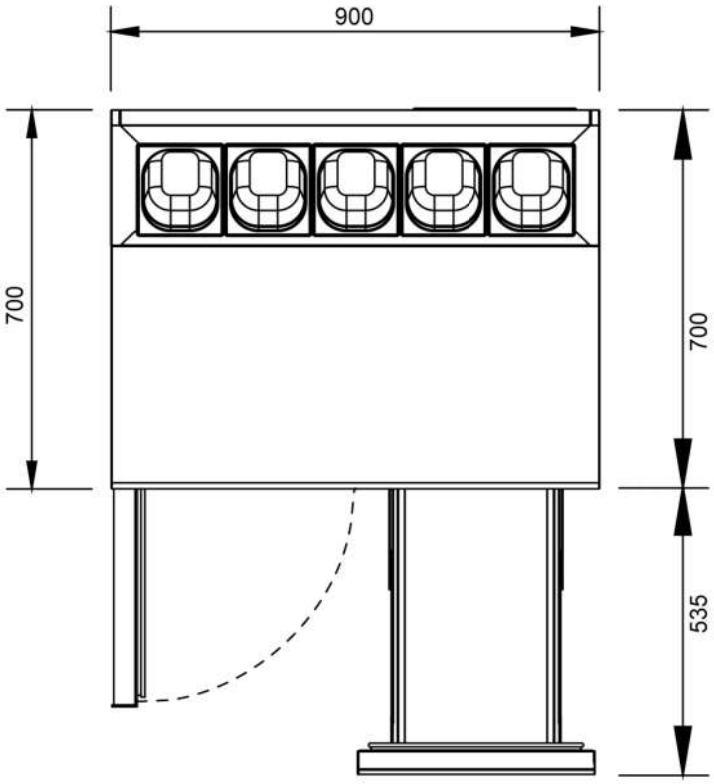
900
700
700
535