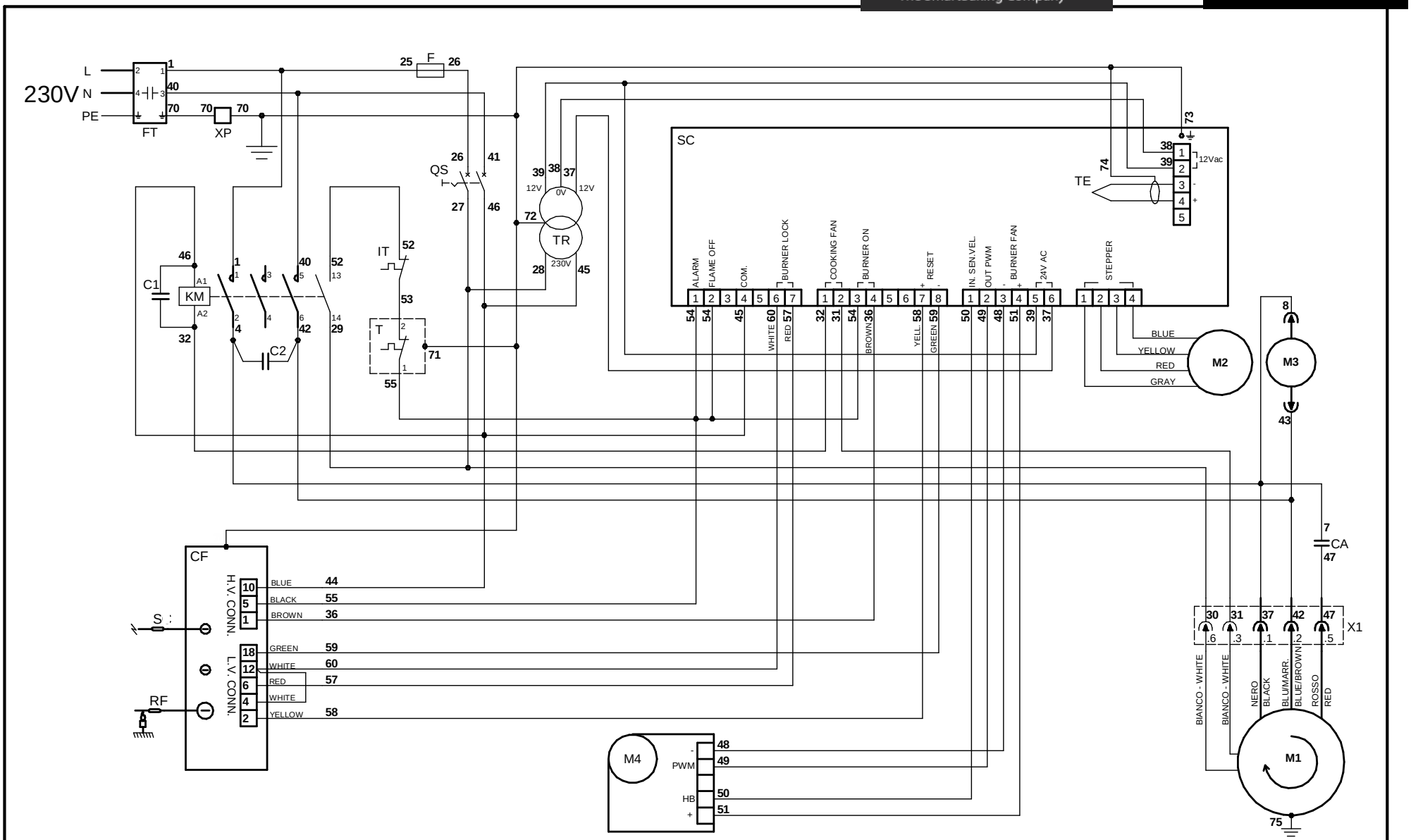

74801170	Revisione 00	MOD. T64G V230 1N	1/1

Rif.	Denominazione	Designation	Denomination	Bezeichnung	Denominación	اسم
C1-2	Soppressore	Suppressor	Suppresseur	Entstörer	Supresor	الضاغط
CA2	Condensatore avv. motore	Motor starter condenser	Condensateur démarr. Moteur	Kondensator Motoranl.	Condensador arranque motor	مكثف محرك المراوح
CF	Controllo fiamma	Flame control	Contrôle veilleuse	Flammenkontrolle	Control de llama	وحدة التحكم في اللهب
F2	Fusibile	Fuse	Fusible	Sicherung	Fusible	الفيوز (فتيل الانصهار)
FT	Filtro EMI	EMI filter	EMI filtre	EMI filter	Filtro EMI	فلتر EMI
IT	Interruttore termico	Thermal switch	Interrupteur thermique	Thermoschalter	Interruptor térmico	مفتاح حراري
KM	Contattore generale	General contactor	Contacteur	Kontaktgeber	Contactor	موصل عمومي
M1	Motore elet. ventola forno	Oven fan electric motor	Moteur élect. Ventil. Four	E-Motor Ofenlüfterrad	Motor eléct. ventilador horno	محرك المروحة
M2	Motore elet. nastro	Belt electric motor	Moteur élect. Tapis	E-Motor Förderband	Motor eléct. cinta	محرك سير النقل
M3	Ventola raffreddamento	Cooling fan	Ventilateur de refroidissement	Fan/Lüfter	Ventilador de refrigeración	مروحة التبريد
M4	Motore elet. ventilatore bruciatore	Burner ventilator electric motor	Moteur élect. Ventil. Brûleur	E-Motor Brennerventilator	Motor eléct. ventilador quemador	محرك كهربائي لهواية الموقد
QS	Interruttore generale	Main switch	Interrupteur general	Hauptschalter	Interruptor general	المفتاح الرئيسي
RF	Rilevatore fiamma	Flame sensor	Détecteur de flamme	Flammensensor	Sensor de llama	حساس اللهب
S	Scintillatore	Scintillator	Scintillateur	Szintillator	Centelleador	ما □
SC	Scheda elettronica	Electronic board	Carte électronique	Elektronische Karte	Tarjeta electrónica	الشريحة الإلكترونية
T	Termostato di sicurezza	Safety thermostat	Thermostat de sécurité	Sicherheitsthermostat	Termostato de segurida	ترموستات الأمان
TR	Trasformatore	Transformer	Transformateur	Transformator	Transformador	المحول
TE	Termocoppia	Thermocouple	Thermocouple	Thermoelement	Termopar	المزدوج الحراري
XP	Morsettiera entrata rete	Mains infeed terminal board	Bornier entrée tapis	Klemmleiste Netzeingang	Caja de bornes entrada red	مشترك مدخل الشبكة
X1	Morsettiera motore vent. forno	Oven fan motor terminal board	Bornier moteur vent. Four	Klemmleiste Vent.Motor Ofen	Caja de bornes motor vent. horno	مشترك محرك هواية الفرن
X2	Morsettiera controllo fiamma	Flame control terminal board	Bornier contrôle veilleuse	Klemmleiste Flammenkontrolle	Caja de bornes control llama	مشترك وحدة التحكم في اللهب
				74801170	T64G V230 1N	