Masszeichnung

Heißluftdämpfer **MAGISTAR Combi TS 20 x GN2/1-E**

[Art. 406218725]

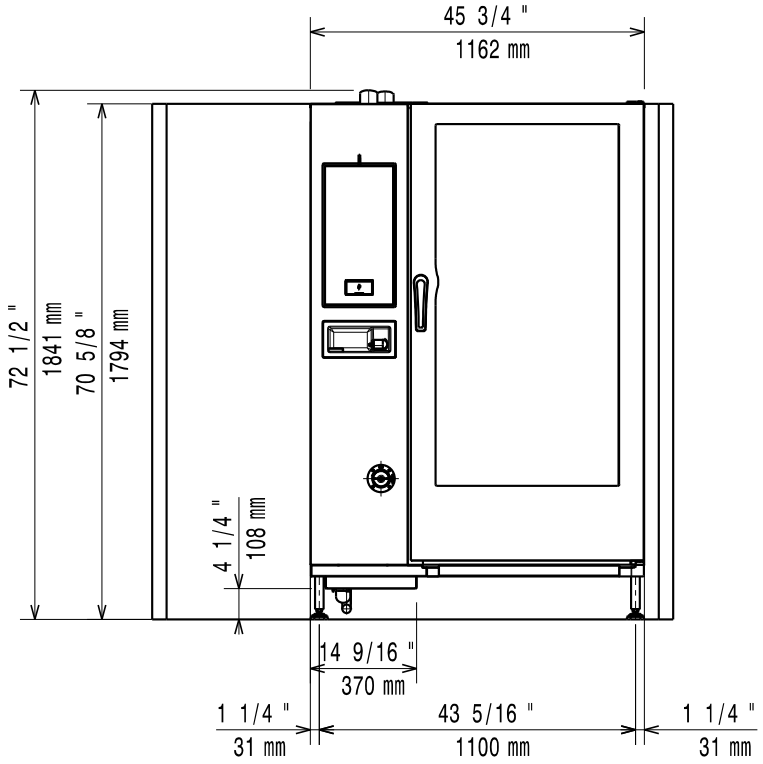

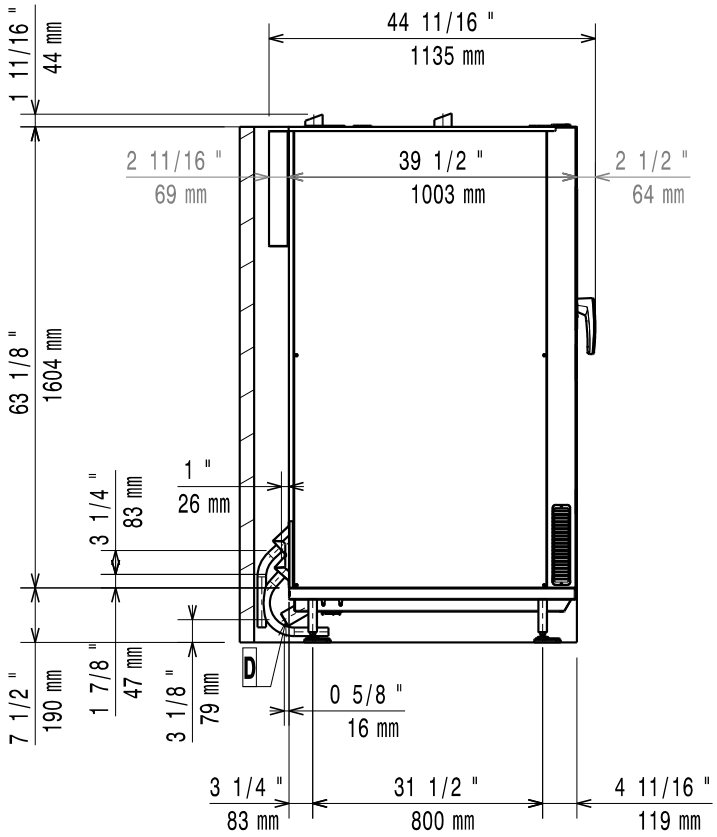

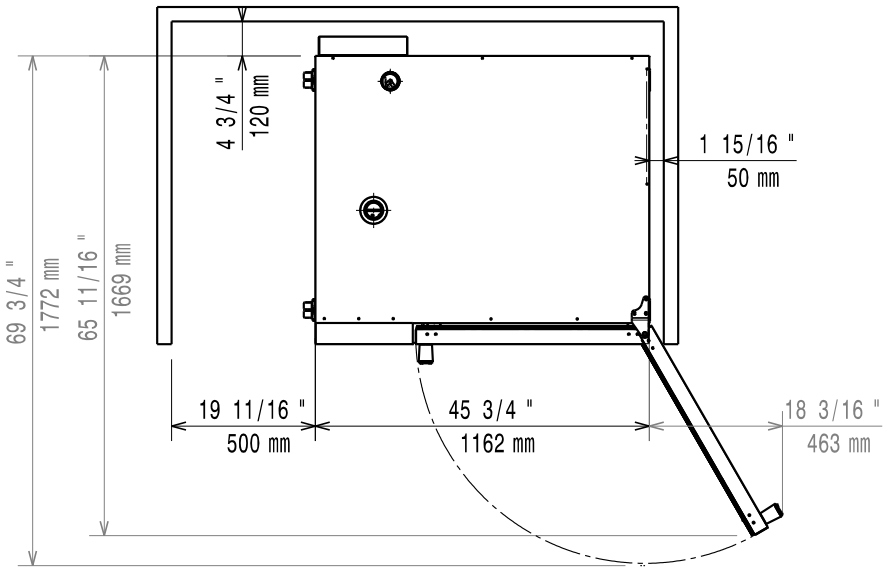

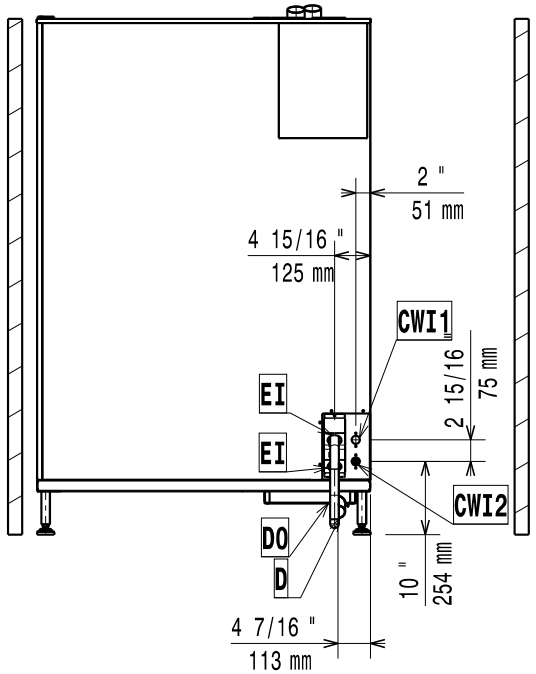

597402V00