Masszeichnung

Schnellkühler / Schockfroster SF 200/170-Z-LW-ER CRIO CHILL

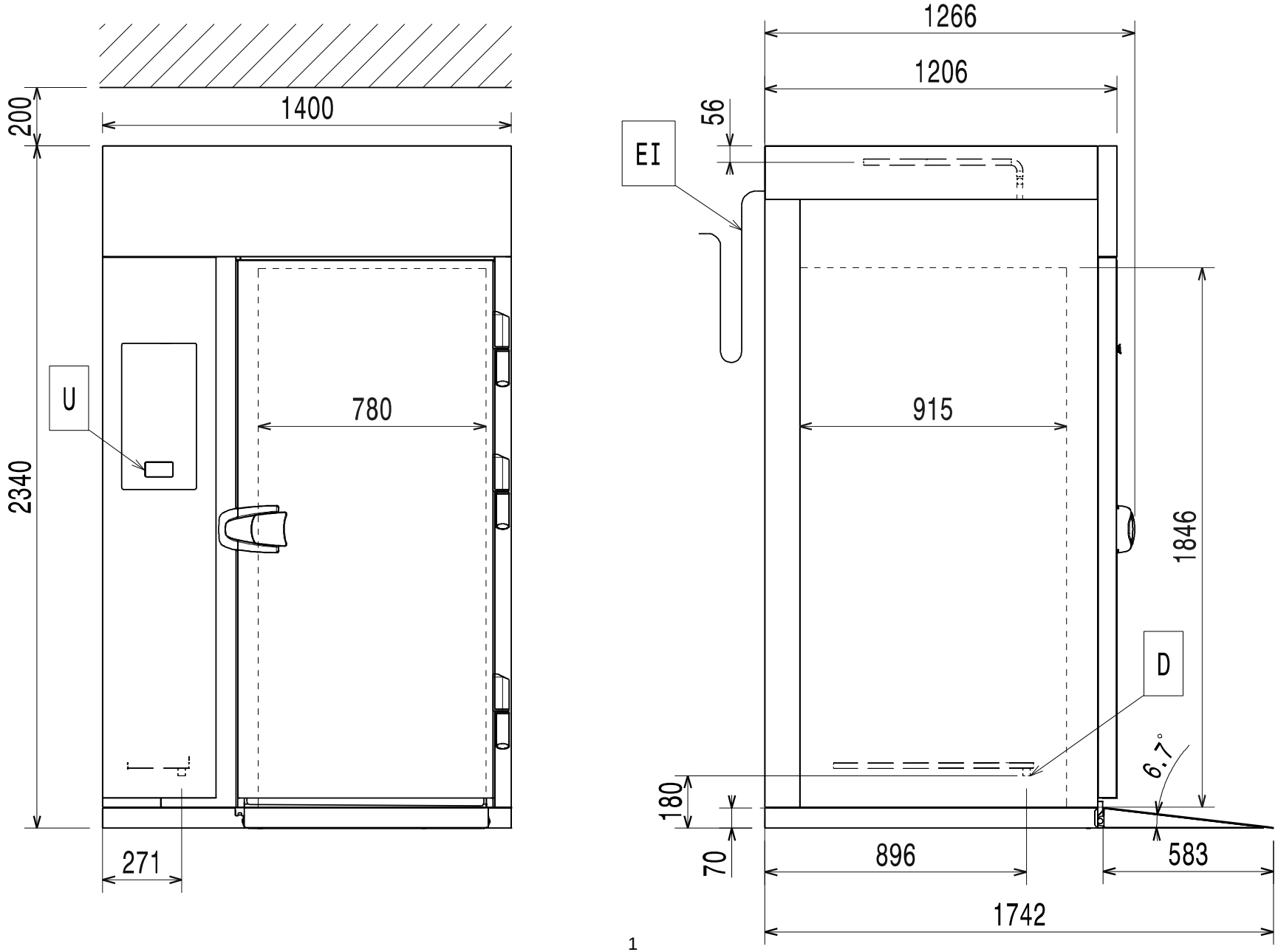

Stand: Mai 2024

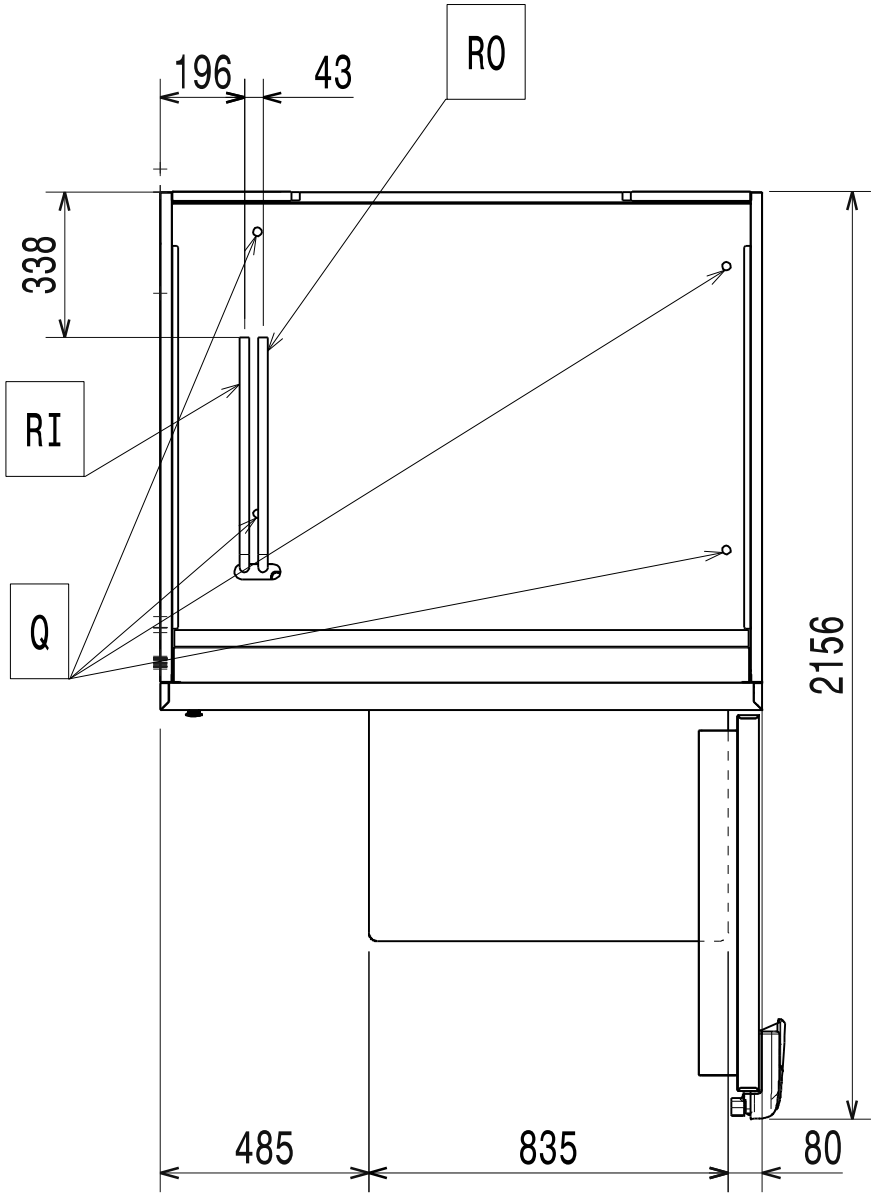
196
43
RO
338
RI
Q
2156
485
835
80

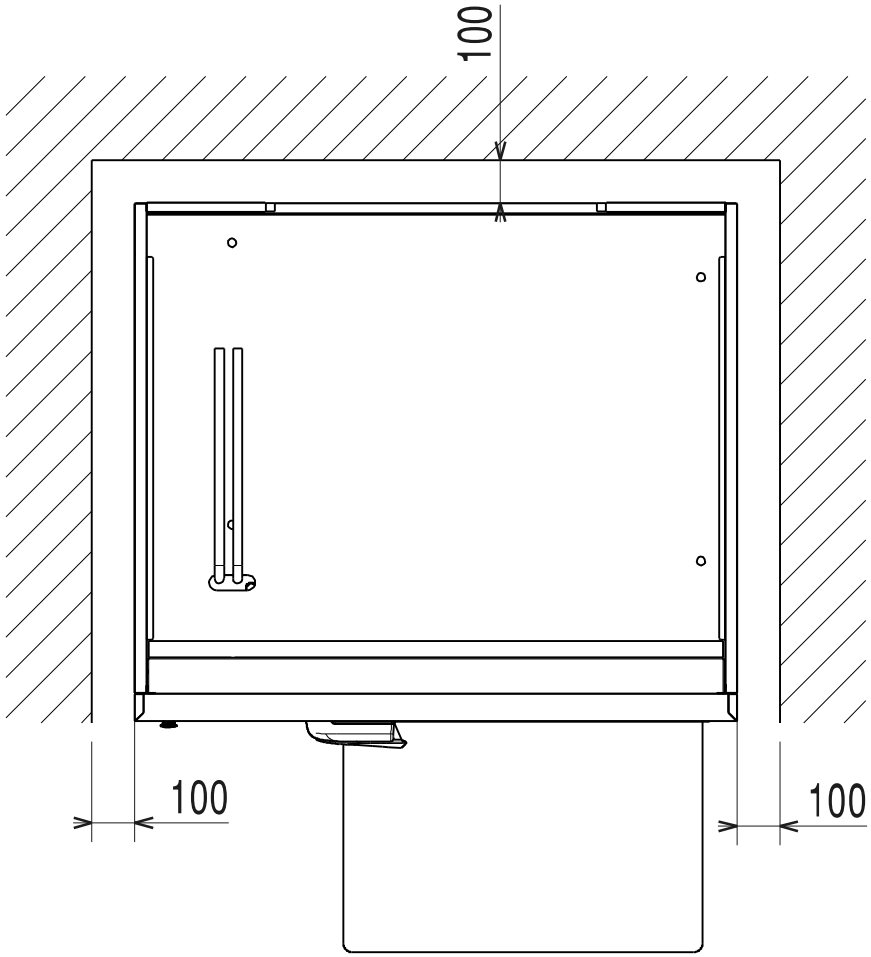
100
100
100