Masszeichnung

MORETTI Elektro-Pizzaofen serieP P120E C

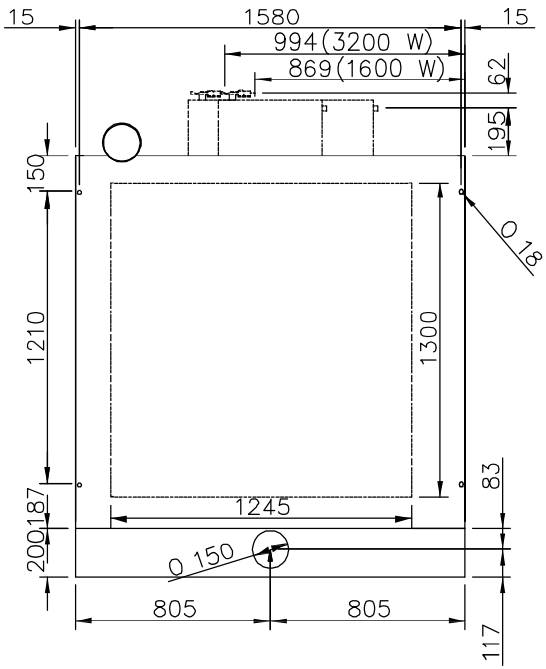

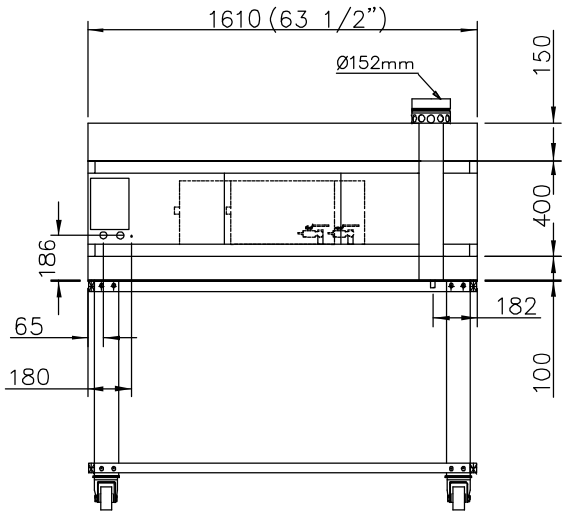

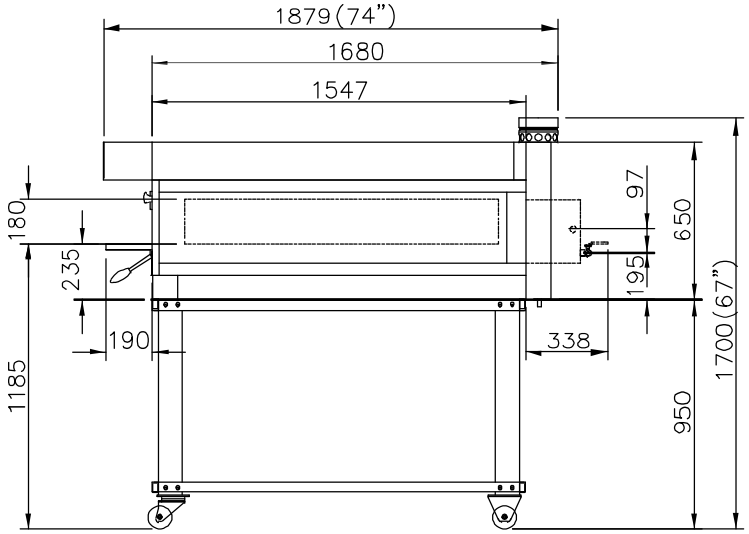

Stand: April 2024

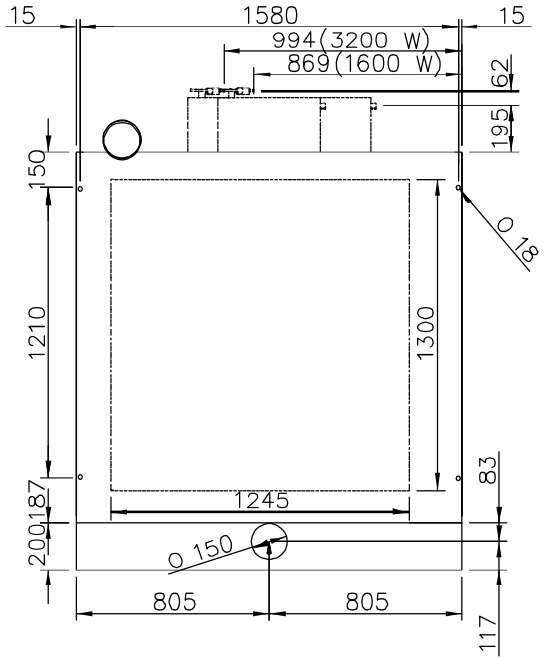
15
1580
15
994(3200 W)
869(1600 W)
62
195
150
1210
1300
O 18
1245
83
187
200
O 150
805
805
117

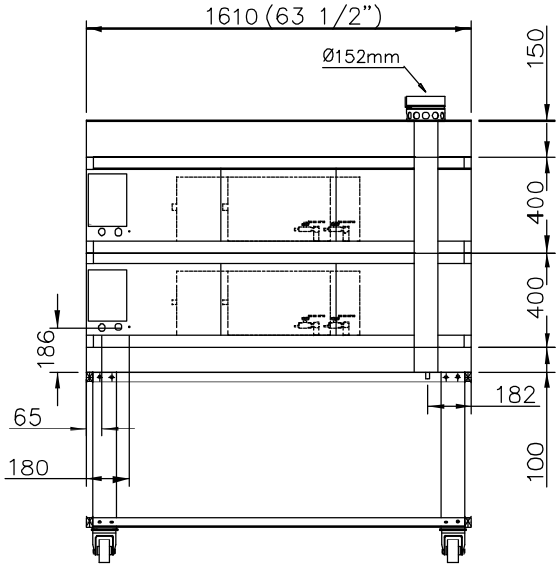
1610(63 1/2")
Ø152mm
150
400
400
186
65
180
182
100

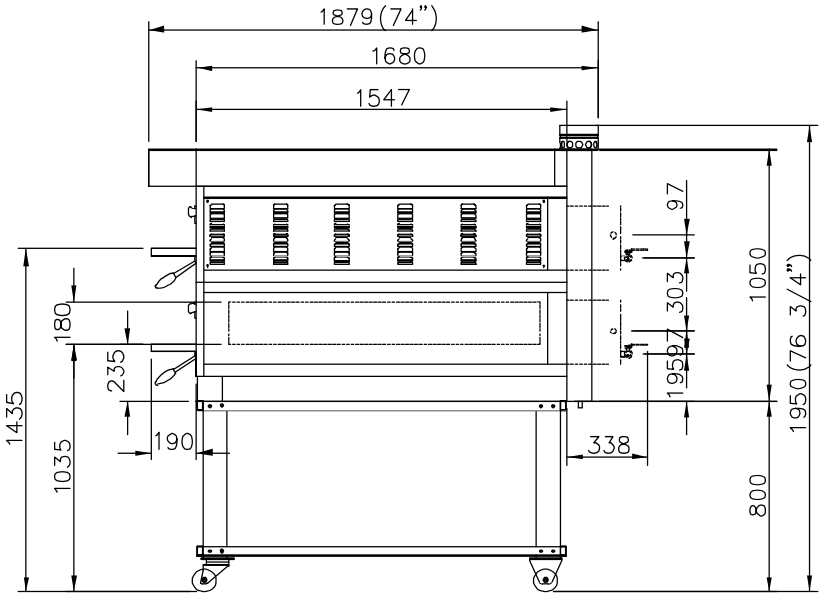
1879(74")
1680
1547
97
303
97
195
1050
1950(76 3/4")
180
235
190
338
1435
1035
800

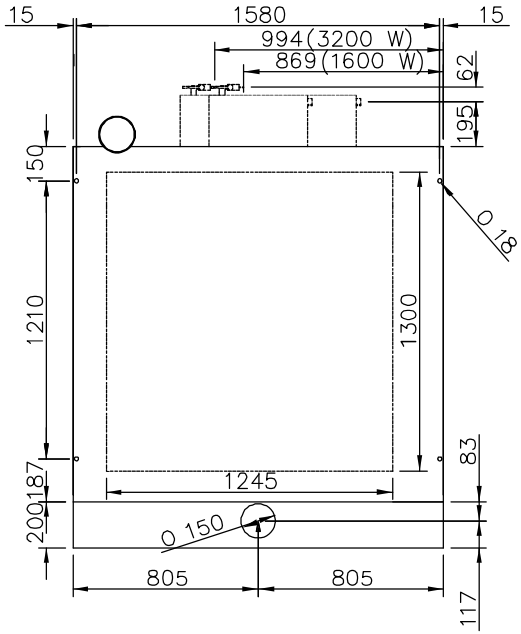
15
1580
15
994(3200 W)
869(1600 W)
62
195
150
1210
1300
Ø 18
83
187
200
1245
Ø 150
805
805
117

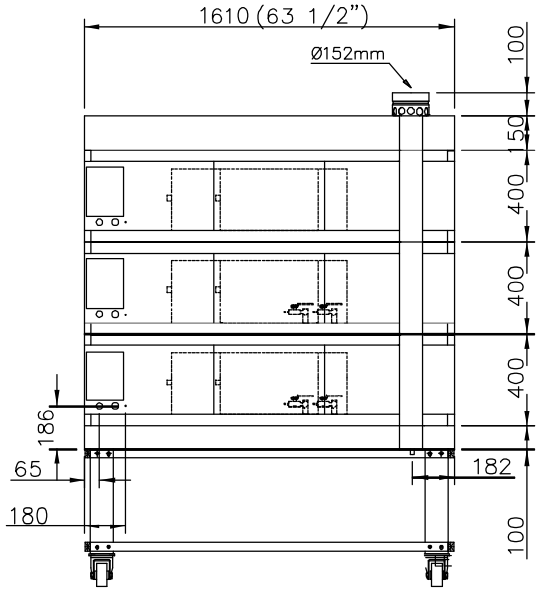
1610 (63 1/2")
Ø152mm
100
150
400
400
400
100
186
65
182
180

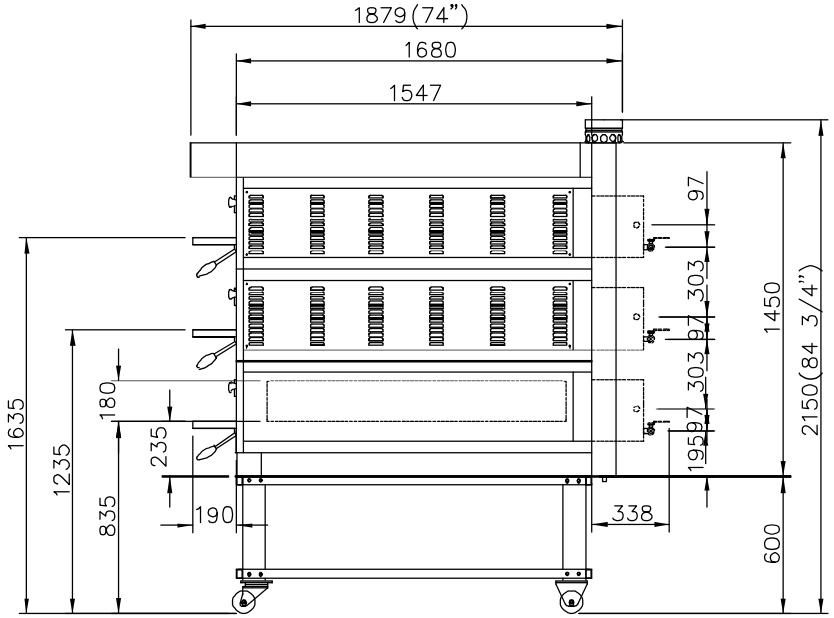
1879 (74")
1680
1547
97
303
97
303
97
195
1450
2150(84 3/4")
1635
1235
835
180
235
190
338
600